8. ТЕХОБСЛУЖИВАНИЕ

Анкерное устройство необходимо чистить без применения агрессивных материалов и растворов, способных повредить материал, из которого оно изготовлено. Для очистки устройства хорошо подходит обычная теплая вода и слабощелочные чистящие средства (например, мыло). Очистить устройство необходимо с помощью тряпки, ветоши, смоченной в теплом мыльном растворе, смыть раствор и насухо протереть. Устройство не разбирать! Чистить только снаружи. Не следует применять высокоабразивные или содержащие металл губки и моющие средства, которые могут поцарапать или иным образом повредить материалы. Запрещено при чистке использовать щелочи, кислоты и растворители.

9. ПРАВИЛА И УСЛОВИЯ ХРАНЕНИЯ

Перед вводом в эксплуатацию устройство храниться в чистом сухом месте, в условиях не допускающих возникновения механических и химических повреждений. Помещение для хранения изделия должно быть сухим, чистым, проветриваемым. Относительная влажность воздуха в помещении не должна превышать 85%, температура окружающего воздуха в помещении от минус 20 до плюс 45С.
Фактический срок службы изделия зависит от определенных факторов: таких как интенсивность и частота использования, воздействие окружающей среды, компетентность пользователя, условия хранения и ухода за СИЗ от падения с высоты, окончание срока хранения и пр.
Фактический срок службы изделия заканчивается, когда возникает один из факторов, указанных в «Инструкции по периодической проверке».
Внимание! Срок службы может сократиться до одного использования, например: при работе с агрессивными химическими веществами, при экстремальных температурах, при контакте с острыми гранями, после воздействия динамической нагрузки.

10. СРОК СЛУЖБЫ, ГАРАНТИЯ

Срок службы - не ограничен, при проведении тщательного визуального осмотра и функциональной проверки СИЗ, согласно методике, указанной в Инструкции по периодической проверке и успешного прохождения ежегодных периодических проверок компетентным лицом.
Гарантийный срок на любые дефекты материала или изготовления — 4 года с даты продажи. Гарантия не распространяется на следующие случаи: нормальный износ и старение, изменение конструкции или переделка изделия, неправильный уход, повреждения, наступившие в результате несчастного случая или по небрежности, нарушение правил хранения, транспортирования, а также использование изделия не по назначению, в случае отсутствия идентификационных маркировок изготовителя, при наличии следов механического, химического и теплового воздействия.

11. ТРАНСПОРТИРОВАНИЕ И УТИЛИЗАЦИЯ

Транспортировать необходимо в упаковке изготовителя в любом виде транспорта в соответствии с правилами перевозки, действующими на транспорте данного вида. При транспортировке упаковка должна быть защищена от попадания влаги и прямого воздействия солнечных лучей.
После вывода из эксплуатации СИЗ от падения необходимо утилизировать, согласно требованиям местного законодательства.

ФОРМУЛЯР				
Артикул		Серийный номер	ФИО пользователя	
Производитель		Адрес	Телефон, e-mail, веб-сайт	
Год изготовления		Дата покупки	Дата ввода в эксплуатацию	
Прочая релевантная информация				
Дата	Причина внесения записи	Обнаруженные дефекты, проведенные виды ремонта, прочая информация	Фамилия и подпись компетентного лица	Следующая запланированная дата

ООО «АЛЬПТЕХНОЛОГИИ»
115432, г. Москва, вн. тер. г.Муниципальный округ Даниловский,
4062-й Проектируемый проезд, д.6 стр. 16.
Адрес места осуществления деятельности по изготовлению продукции:
142184, Россия, Московская область, городской округ Подольск,
деревня Слащево, дом 1, строение 1

☎ +7(495) 295-66-20
E info@alpsafe.ru
W www.alpsafe.ru

ИНСТРУКЦИЯ ПО ЭКСПЛУАТАЦИИ СРЕДСТВА ИНДИВИДУАЛЬНОЙ ЗАЩИТЫ ОТ ПАДЕНИЯ С ВЫСОТЫ АНКЕРНАЯ ПЕТЛЯ, МОДЕЛЬ «УЗЕЛ», арт. UZL АНКЕРНАЯ ПЕТЛЯ, МОДЕЛЬ «АРКАН», арт. ARK

Перед началом использования обязательно ознакомьтесь с паспортом на изделие!

1. ПРИМЕНЕНИЕ

Анкерные петли являются компонентом страховочной или удерживающей систем для обеспечения безопасности работ на высоте. Анкерные петли представляет собой анкерное устройство типа В и предназначены для организации анкерных точек на элементах постоянных конструкций различных форм и конфигураций. Петли выполнена из искробезопасных материалов и соответствует требованиям ГОСТ 31441.1 ОБОРУДОВАНИЕ НЕЭЛЕКТРИЧЕСКОЕ, ПРЕДНАЗНАЧЕННОЕ ДЛЯ ПРИМЕНЕНИЯ В ПОТЕНЦИАЛЬНО ВЗРЫВООПАСНЫХ СРЕДАХ. Вид средства индивидуальной защиты согласно Приложению №1 ТРТС 019/2011 – средства индивидуальной защиты от механических воздействий (средства индивидуальной защиты от падения с высоты и средства спасения с высоты (ИСУ).
Максимальное количество пользователей - 3.

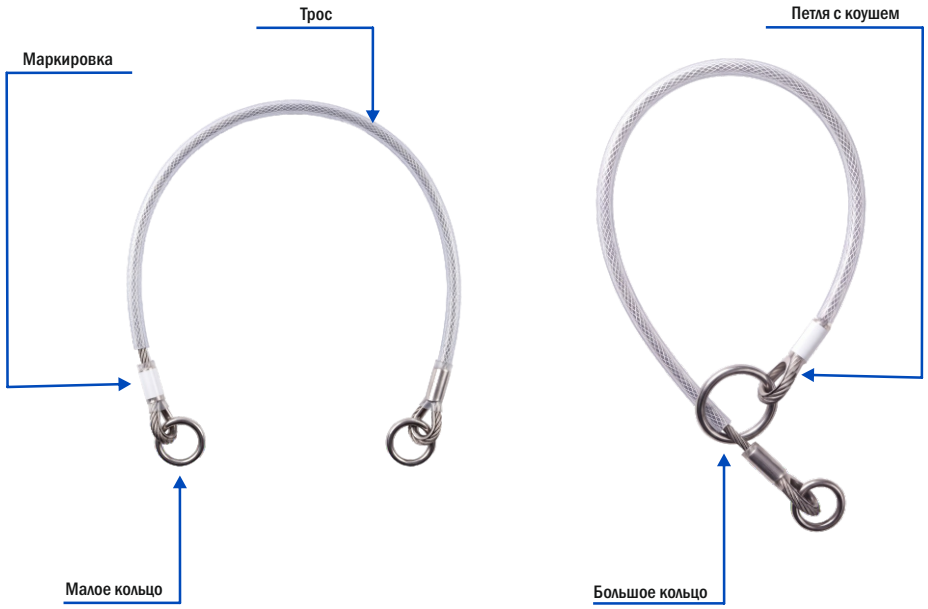

РИС. 1

2. ОСНОВНЫЕ СВЕДЕНИЯ ОБ ИЗДЕЛИИ И ТЕХНИЧЕСКИЕ ДАННЫЕ

Анкерные петли модель «УЗЕЛ» (арт. UZL) и «АРКАН» (арт. ARK) представляют собой переносные анкерные устройства типа В и предназначены для быстрого создания временной или мобильной точки крепления в системе обеспечения безопасности при работах на высоте.

Максимальное количество пользователей - не более 3-х.

Все элементы петель изготовлены из нержавеющей стали.

Трос оснащён защитной армированной ПВХ трубкой (15х2,5 мм). Диаметр троса: 8 мм.

Длина петли: 0,5 - 10 метров.

Минимальная статическая прочность: 15 кН

На концах петли «УЗЕЛ» расположены два малых кольца М8х40, а на концах петли «АРКАН» одно кольцо М8х40, а другое М10х60.

Вес петли «УЗЕЛ» длиной 1 м: 553 г. Вес петли «УЗЕЛ» длиной 2 м: 916 г (+363 грамма за каждый последующий метр)

Вес петли «АРКАН» длиной 1 м: 627 г. Вес петли «АРКАН» длиной 2 м: 990 г. (+363 грамма за каждый последующий метр)

3. МАРКИРОВКА (РИС.2)

Маркировка всех элементов анкерной линии X-LINE соответствует требованиям ТР ТС 019/2011. Маркировка содержит следующие данные:

1. Торговая марка изготовителя
2. Наименование модели
3. Количество пользователей
4. Маркировка о соответствии Техническому регламенту Таможенного Союза
5. Единый знак обращения на территории Таможенного союза
6. Пиктограмма «Ознакомьтесь с инструкцией по эксплуатации»
7. Серийный номер
8. Дата производства
9. Рабочий температурный диапазон
10. Документ, в соответствии с которым изготовлено изделие
11. Страна производителя
12. Технические характеристики
13. Срок хранения
14. Знак утилизации отходов
15. Информация о Производителе (указана на транспортной этикетке)
16. Наименование Юридического лица (указана на транспортной этикетке)

При невозможности нанесения маркировки на само изделие, допускается нанесение маркировки на индивидуальную упаковку.

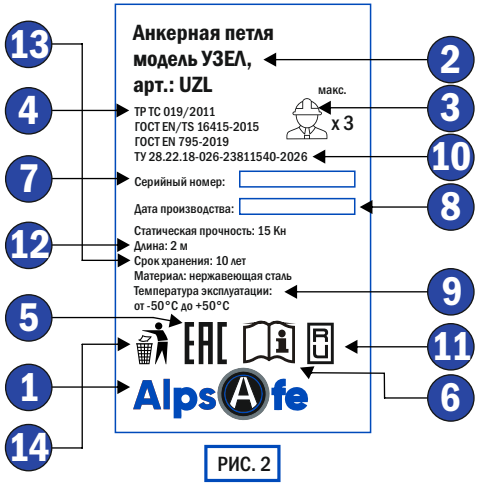

РИС. 2

4. ОБЩИЕ ТРЕБОВАНИЯ К ОРГАНИЗАЦИИ РАБОТ

- К работе на высоте допускаются работники, достигшие возраста восемнадцати лет и не имеющие медицинских противопоказаний к выполнению данного вида работ.
- Работы на высоте, как потенциально опасные виды работ, должны выполняться в соответствии с планом производства работ (ППР) или технологической картой (ТК), с обязательным включением в них мероприятий по спасению и эвакуации работников при возникновении аварийной ситуации. План спасательно-эвакуационных работ (ПСЭР) может быть выполнен в виде отдельного документа.
- Работники, выполняющие работы на высоте, должны иметь квалификацию, соответствующую характеру выполняемых работ. Уровень квалификации подтверждается документом о профессиональном образовании (обучении) и (или) о квалификации.
- При организации работ необходимо учитывать возможные воздействия (опасности), которые могут оказывать негативное влияние на эффективную работу средства индивидуальной защиты: факторы расположения анкерных устройств, климатические условия, режущие и абразивные воздействия, электропроводность, химические реагенты, соприкосновение средств защиты с острыми гранями и раскаленными поверхностями, а также любые другие опасные воздействия.

Анкерная петля должна эксплуатироваться в строгом соответствии с требованиями Правил по охране труда при работе на высоте, утвержденных Приказом Минтруда России от 16.11.2020 № 782н (в действующей редакции на момент эксплуатации) и данным Руководством.

При работе в ОЗП Анкерная петля должна эксплуатироваться в строгом соответствии с требованиями Правил по охране труда при работе в ограниченных и замкнутых пространствах, утвержденных Приказом Минтруда России от 15.12.2020 № 902Н (в действующей редакции на момент эксплуатации).

СОВМЕСТИМОСТЬ КОМПОНЕНТОВ. Соединители (крюки, карабины, скобы), используемые для подвешивания устройства для спасения и эвакуации, должны быть сертифицированы в соответствии с требованиями стандарта EN362.

ПРОЧНОСТЬ КРЕПЛЕНИЯ УСТРОЙСТВА ДЛЯ СПАСЕНИЯ И ЭВАКУАЦИИ. Крепление устройства должно производиться к анкерной точке крепления, соответствующей ГОСТ Р ЕН 795.

Примечание! Производитель оставляет за собой право вносить в конструкцию и комплектацию изделия технические изменения и усовершенствования, не ухудшающие технические характеристики изделия

5. ВВОД В ЭКСПЛУАТАЦИЮ

Последовательность подготовки к эксплуатации:

- удалить упаковочные материалы;
- удостовериться в отсутствии повреждений;
- убедиться в отсутствии опасных и вредных факторов в зоне проведения работ.

Перед вводом средства индивидуальной защиты в эксплуатацию назначенному на предприятии компетентному лицу* необходимо убедиться в рабочем состоянии СИЗ, а именно:

- Изучить данную инструкцию.
- Проверить соответствие маркировки на изделии и упаковке.
- Внести данные в «ФОРМУЛЯР» и сделать отметку о вводе в эксплуатацию. Вся информация о средствах защиты (название, серийный номер, даты покупки и ввода в эксплуатацию, информация по ремонту, осмотрам и выводу из эксплуатации) должна быть указана в идентификационной карте. Запрещается использование устройства без заполненной должным образом идентификационной карты. Ответственность за заполнение идентификационной карты несет эксплуатирующая организация.
- Провести визуальный осмотр и функциональную проверку СИЗ по методике, указанной в «Инструкции по периодической проверке».

Работники, допускаемые к работам на высоте, должны проводить визуальный осмотр и функциональную проверку выданных им СИЗ до и после каждого использования.

*Компетентное лицо – это лицо, которое ознакомлено с рекомендациями, инструкциями и текущими требованиями к периодическим проверкам, составляемыми изготовителем применительно к соответствующему компоненту, подсистеме или системе.

6. ЭКСПЛУАТАЦИЯ

Разместите петлю вокруг элемента постоянной конструкции (структурной анкерной точки).

ВНИМАНИЕ! Не должно быть острых углов.

- Для сокращения длины петли она может быть опоясана вокруг элемента несколько раз.
- Форма и строение стационарной конструкции должны исключать возможность самопроизвольного сползания и отсоединения устройства.

ВНИМАНИЕ! Запрещено использовать анкерную петлю в качестве соединительно-амортизирующей подсистемы страховочной системы.

На рисунке 3 показана установка анкерных петель.

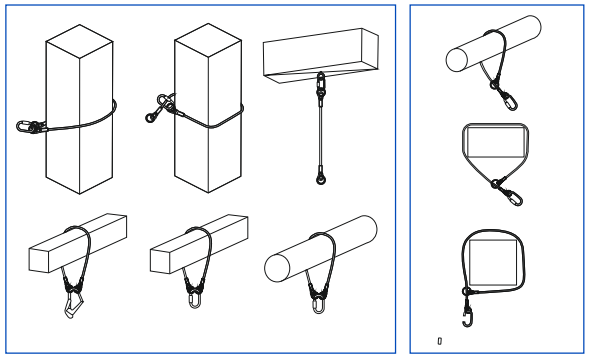

РИС. 3

7. ПЕРИОДИЧЕСКАЯ ПРОВЕРКА

Периодические проверки проводятся компетентным лицом. Компетентное лицо по периодическому осмотру: лицо, которое ознакомлено с текущими требованиями к периодическим проверкам, рекомендациями и инструкциями, составляемыми производителем применительно к соответствующим компоненту, подсистеме или системе. Данное лицо должно уметь определять и оценивать значимость дефектов, инициировать корректирующие действия и иметь необходимые знания и ресурсы для этого. Назначается приказом работодателя из числа работников 3 гр.

Периодические проверки проводятся компетентным лицом. Компетентное лицо по периодическому осмотру: лицо, которое ознакомлено с текущими требованиями к периодическим проверкам, рекомендациями и инструкциями, составляемыми производителем применительно к соответствующим компоненту, подсистеме или системе. Данное лицо должно уметь определять и оценивать значимость дефектов, инициировать корректирующие действия и иметь необходимые знания и ресурсы для этого. Назначается приказом работодателя из числа работников 3 гр.

Регулярность проведения проверок определяется, исходя из частоты использования средства защиты и влияния вредных и опасных факторов на производстве, но не реже одного раза в 12 месяцев.

Хронология проведения периодических проверок и ремонта отражается в идентификационной карте с указанием следующих данных:

1) даты и деталей каждой периодической проверки и каждого ремонта, фамилии и подписи компетентного лица, которое выполняло периодическую проверку или ремонт;

2) следующей запланированной даты периодической проверки.

При каждом осмотре проверяется состояние всех элементов. При обнаружении любых признаков повреждения и (или) некорректной работы, СИЗ должно быть немедленно изъято из эксплуатации.

ВАЖНО! Анкерная петля должно быть незамедлительно изъято из эксплуатации, если она:

а) не удовлетворило требованиям безопасности при проведении предэксплуатационной проверки пользователем и/или периодической проверки компетентным лицом; б) применялось не по назначению; в) при обнаружении значительных механических повреждений, деформации; г) отсутствует или не читается маркировка, нанесенная изготовителем; д) неизвестна полная история использования данного анкерного устройтва (отсутствует информация в Формуляре); е) истек срок службы; ж) истек срок хранения.

Во избежание возможности использования отбракованной анкерной петли, она должна быть утилизирована в соответствии с правилами по утилизации.